1 包裝內容

打開包裝確認產品包裝內容，並請詳細閱讀此手冊，認識產品規格特性與注意事項。

主機/底座X1

快速安裝手冊X1

螺絲X4/傳輸線X3

2 外觀尺寸

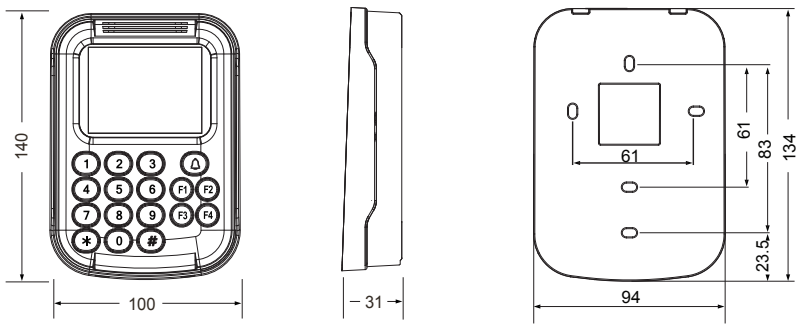

Scale:mm

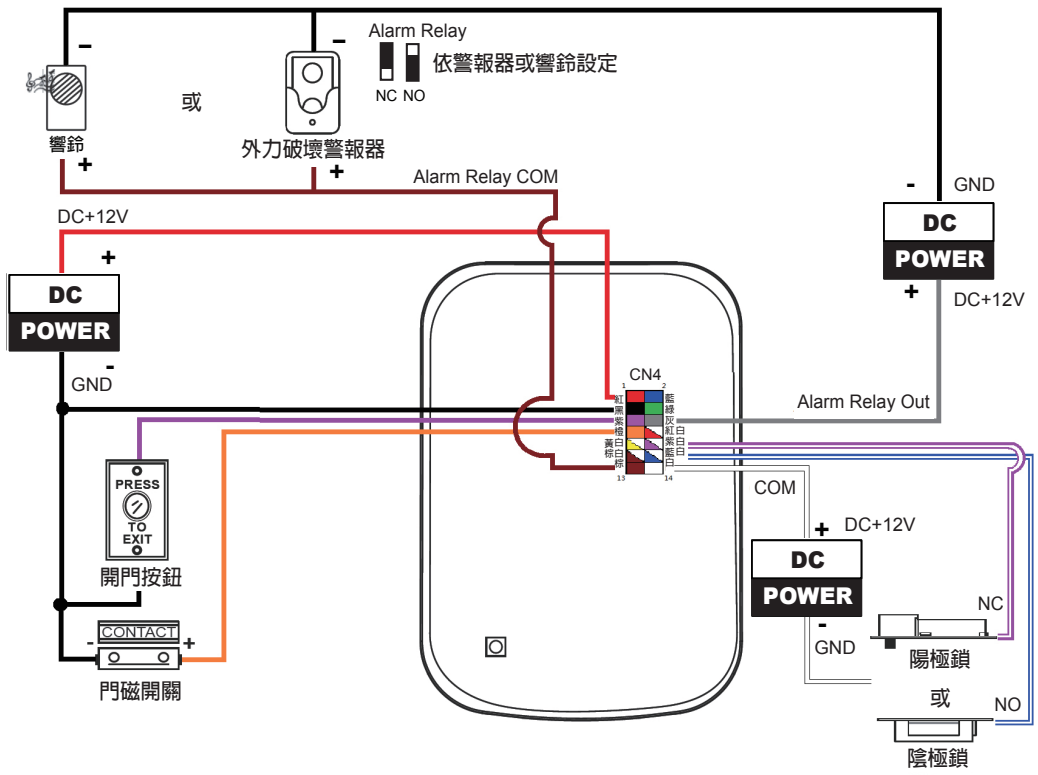

3 接線

零件位置依照機型而有所不同,請依實際零件編號做識別。

● 主機接線說明

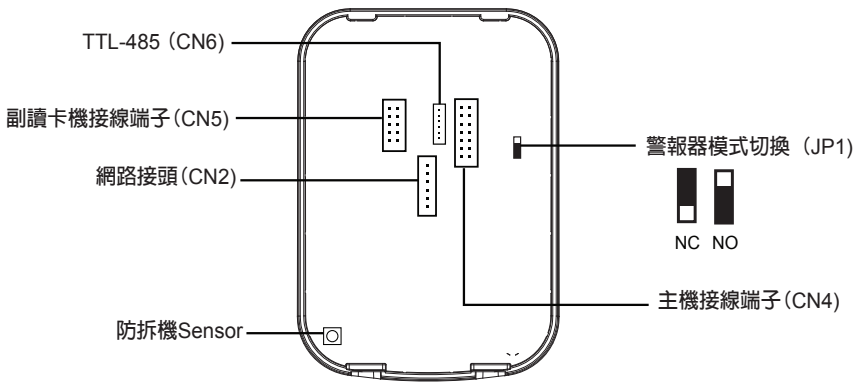

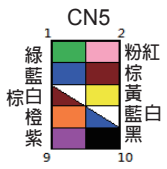

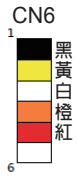

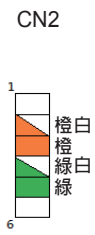

CN4

Pin	主機定義	Pin	主機定義
1	12V	2	485+
3	GND	4	485-
5	Push Button	6	Alarm OUT
7	Door Sensor	8	Security OUT
9	Duress OUT	10	Relay NC
11	Data OUT	12	Relay NO
13	Alarm COM	14	Relay COM

Pin	讀卡機定義	Pin	讀卡機定義
1	12V	2	-
3	GND	4	-
5	-	6	-
7	-	8	W1 OUT/CLK
9	W0 OUT/DATA	10	-
11	Case OUT	12	-
13	-	14	-

CN5

Pin	主機定義	Pin	主機定義
1	W0 IN	2	Buzzer OUT
3	W1 IN	4	Green LED OUT
5	Case IN	6	Red LED OUT
7	第二門 Door Sensor	8	第二門 Door Relay OUT
9	第二門 Push Button	10	GND

Pin	讀卡機定義	Pin	讀卡機定義
1	Red LED IN	2	-
3	Green LED IN	4	-
5	Buzzer IN	6	-
7		8	
9		10	

注意：
如需外接Relay模組，請自行依接點定義外接。

CN6

Pin	主機定義	Pin	讀卡機定義
1	GND	1	GND
2	TX	2	TX
3	RTS	3	RTS
4	RX	4	RX
5	5V	5	5V
6	-	6	-

CN2

Pin	主機定義	Pin	讀卡機定義
1	-	1	-
2	TD+	2	TD+
3	TD-	3	TD-
4	RD+	4	RD+
5	RD-	5	RD-
6	-	6	-

4 其他

● 電梯接線

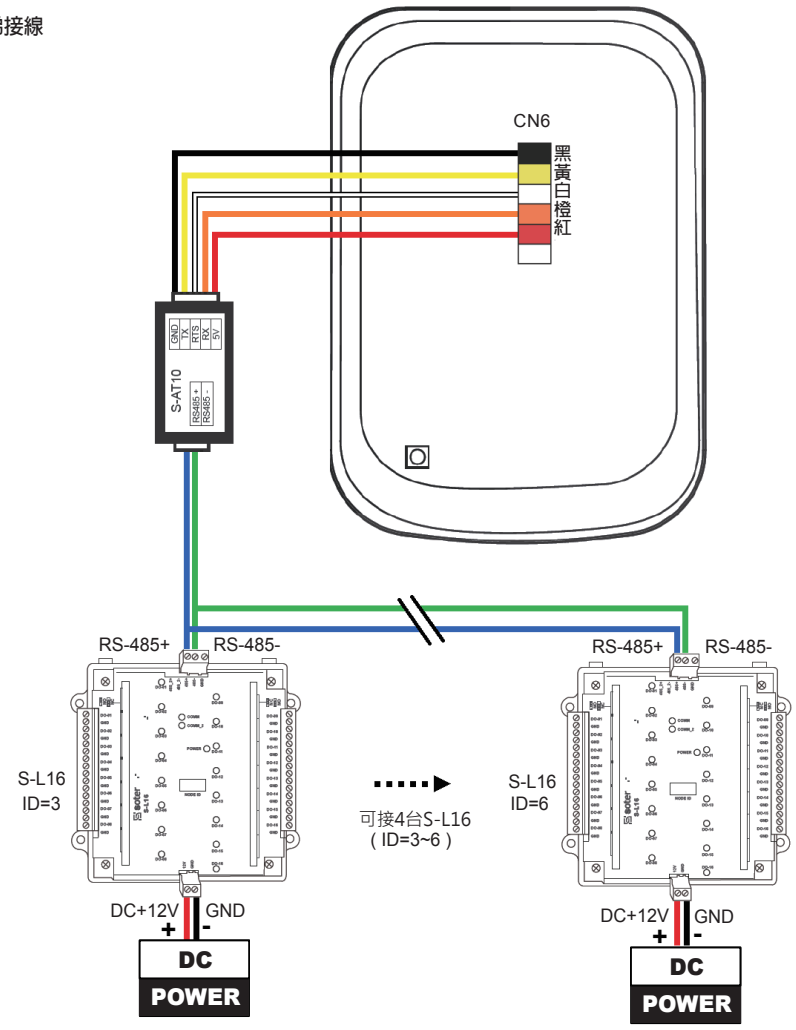

CN4端子	定義	說明
Push Button	電梯維護開關	電梯維護開關啓動後，主機會開放所有樓層的管制供人員自由使用。
GND		
Door Sensor	電梯停用開關	電梯停用開關啓動後，主機會關閉所有樓層的使用權即使是有效的卡片也無法使用。
GND		

● 外接ACU-30

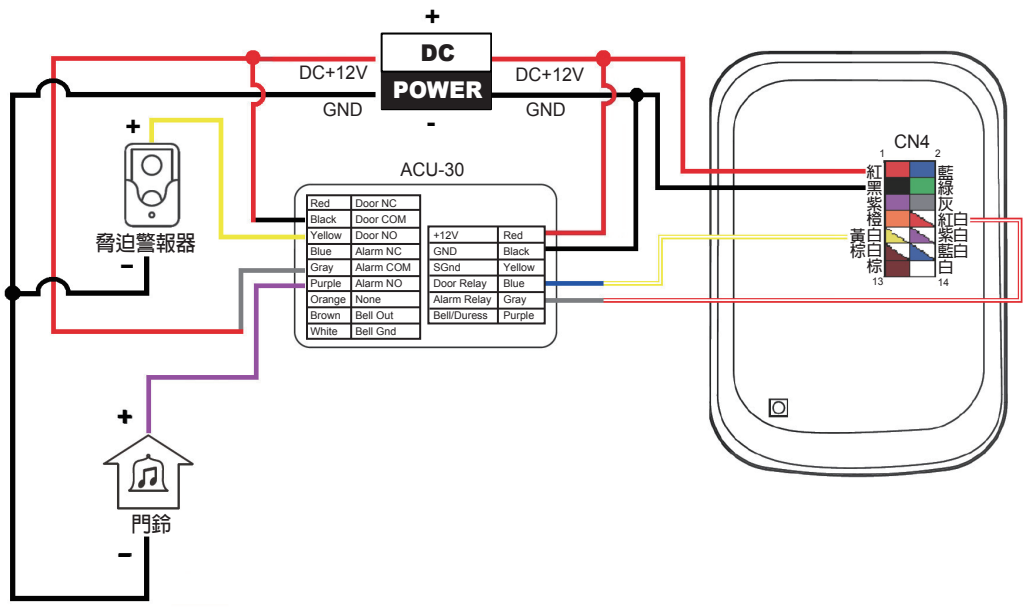

Aristel

彩色LCD門禁機

ART-300 系列

快速安裝手冊

Ver. 1.0

ART-300-QMA-20220822
651.SA30.0701.11732